Tablette de fenêtre

Tablette de fenêtre métallique

Détail B1

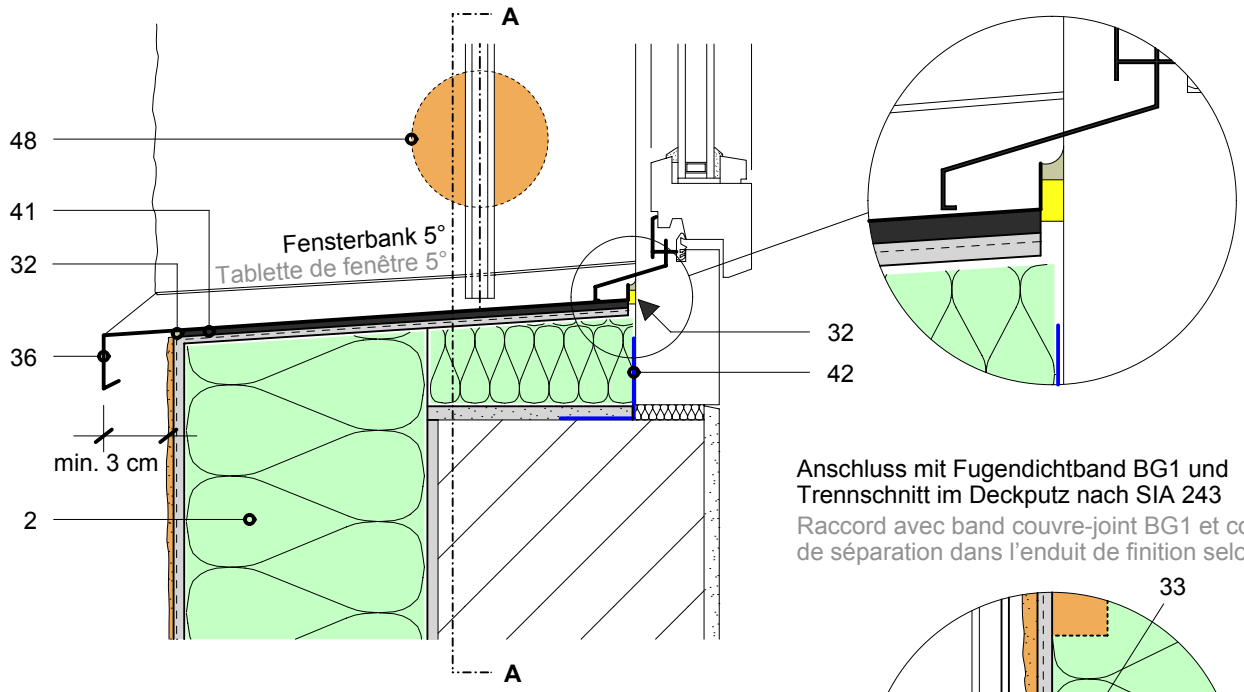

Anschluss mit Fugendichtband BG1 und Trennschnitt im Deckputz nach SIA 243

Raccord avec band couvre-joint BG1 et coupe de séparation dans l'enduit de finition selon SIA 243

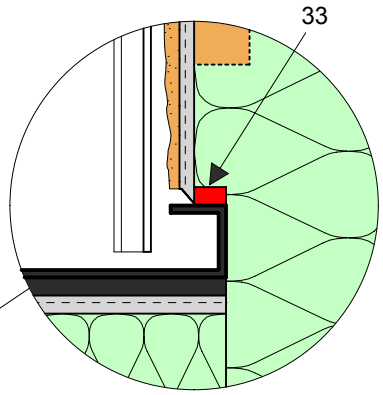

Schnitt A-A
Coupe A-A

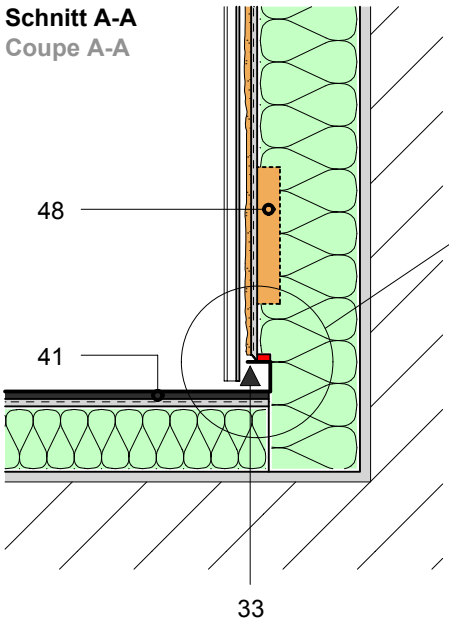

2	GreoTherm System GreoTherm Système
32	Abdicht- und Fixierband Ruban de fixation et d'étanchéité
33	Fugendichtband BG1 mit Trennschnitt Bande couvre-joint BG1 avec coupe de séparation
36	Metallfensterbank Tablette de fenêtre métallique
41	Montagekleber Colle de montage
42	Luftdichtfolie (bauseits) Étanchéité à l'air (sur le chantier)
48	Montagerondellen Patchs de fixation

Ces détails d'exécution sont de nature purement informative et correspondent à l'état actuel de nos connaissances. Ils représentent simplement des conseils généraux et ne tiennent pas compte des cas d'application concrets. Nos conditions générales de vente s'appliquent. Nous nous réservons le droit de procéder àtout moment à des modifications. Remplace tous les détails d'exécution précédents.